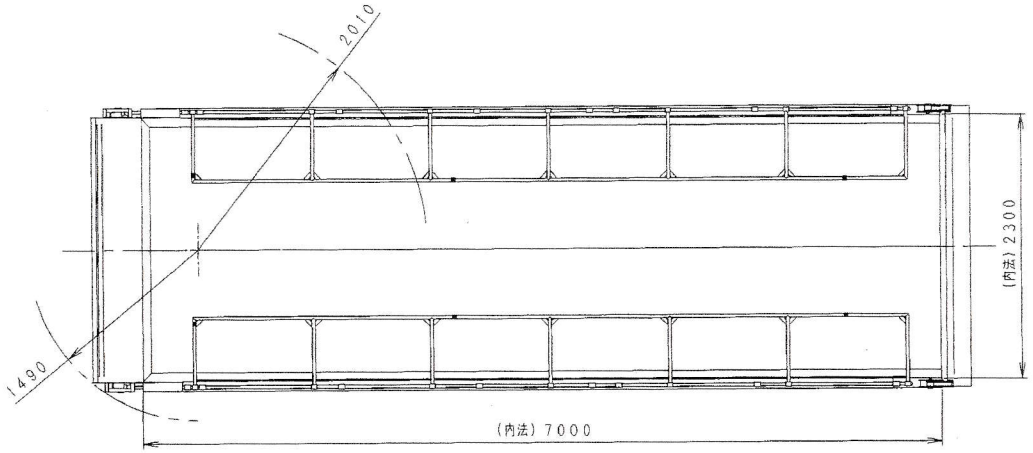

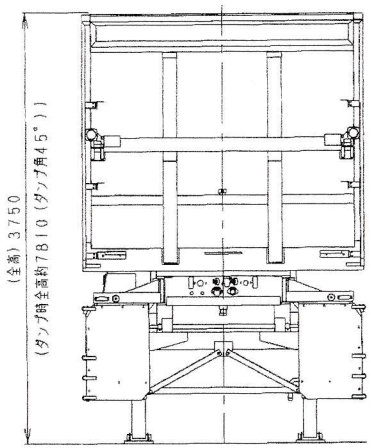

矢視A－A

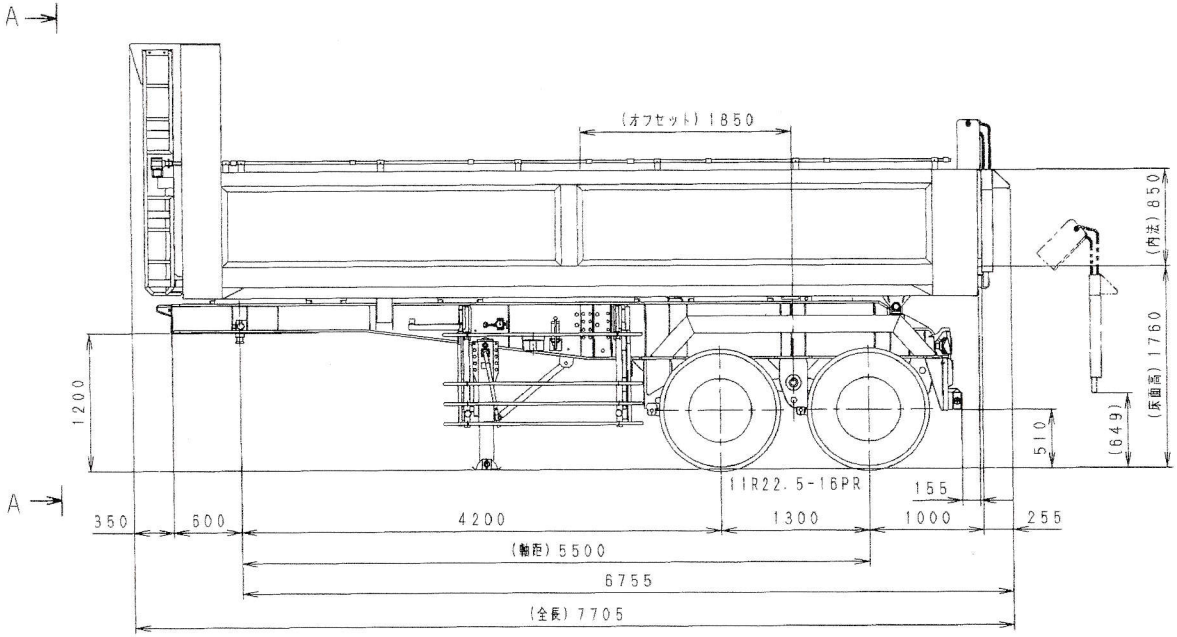

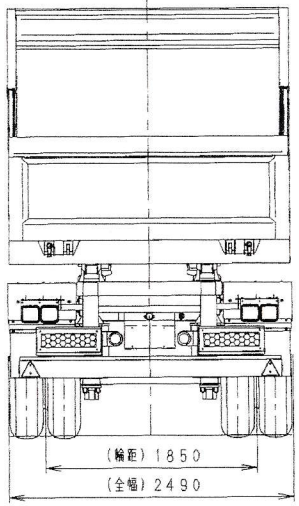

							TF2523 (D15LB)	N125-352			23.6	
記号	年月日	記事					型式	工作号	組立図番	所要数／v	年月	担当
調査	羽石 23.6.12	承認	飯島 23.6.12	R度	1:45	質量	Kg	東邦車輛株式会社				
製図		担当	23.6.12	確認図				D3101-2206-P1				
								A3				